HS5D形安全スイッチ ▶ 23
HS5E形ソレノイド付安全スイッチ ▶ 36
HS5E-K形鍵付安全スイッチ ▶ 56

HS5シリーズ用パドロックハスプ

HS5シリーズ安全スイッチへのアクチュエータ誤挿入を南京錠で防止!

- 複数の作業者が危険区域に入って作業する場合の安全確保に最適。
- パドロックハスプをHS5シリーズ安全スイッチのアクチュエータ挿入口に取り付けて南京錠（最大4個）で施錠可能。
- 作業者全員がそれぞれの南京錠で施錠（5人以上の場合は、市販のハスプを併用）すれば、危険区域内に取り残される事故を防止。

注）南京錠による安全確保は作業ルールによるものです。南京錠をかけ忘れるなど作業ルールを守らなければ、安全は確保できません。

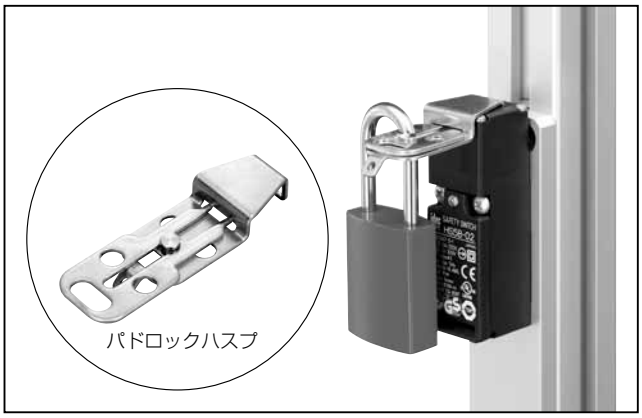

❏ 種類［形番・標準価格］

販売単位：1個

品名	形番（ご注文形番）	標準価格（税別･円）
HS5シリーズ用 パドロックハスプ	**HS9Z-PH5**	2,580

注）HS5D／HS5E／HS5E-K形安全スイッチ本体は、別途ご購入願います。

❏ 仕様

適合機種	HS5D形安全スイッチ HS5E形ソレノイド付安全スイッチ HS5E-K形鍵付安全スイッチ
適合する南京錠のシャックル径	φ5.5～7.5
耐荷重	30N以上
質量（約）	35g

- ご使用の安全スイッチ本体の仕様については、HS5D／HS5E／HS5E-K形安全スイッチ（23、36、56頁）をご覧ください。

❏ 外形寸法図

- **HS5D形安全スイッチと組み合わせた状態**

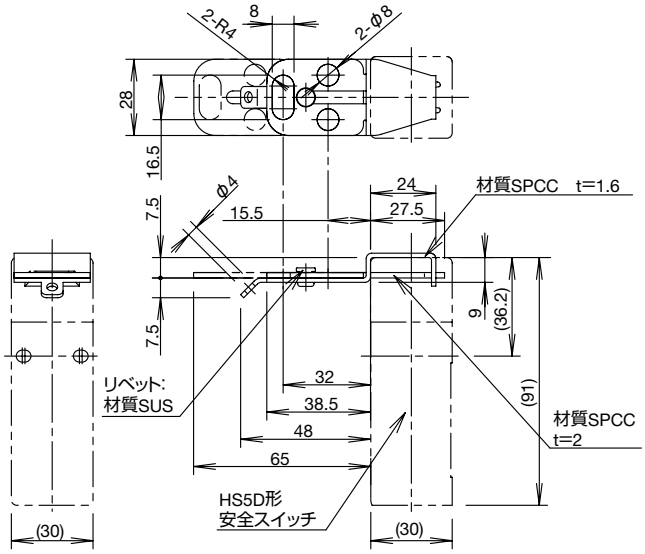

- **HS5E／HS5E-K形安全スイッチと組み合わせた状態**

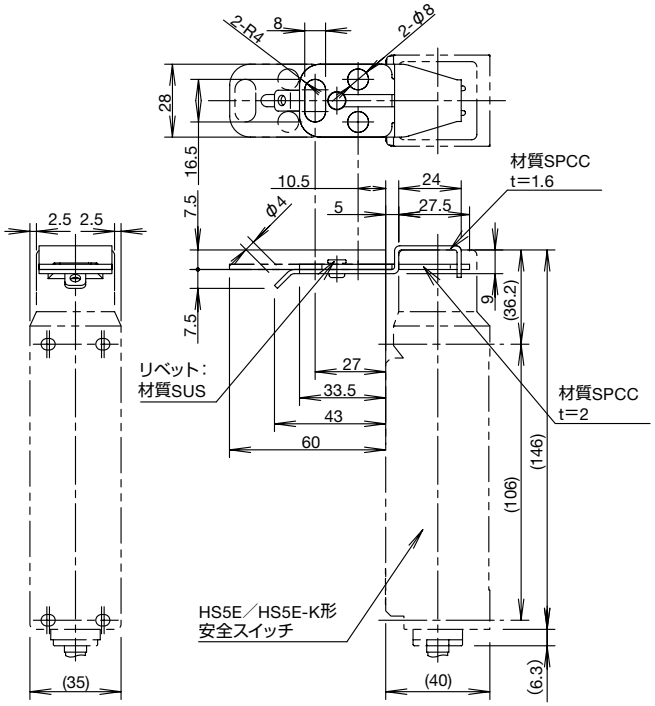

（単位：mm）

ご購入 最新の製品情報はこちら ▶www.idec.com/jpja

❏ 使用上のご注意

・本製品を制御システムの安全関連部にご使用の場合は、実際の機械・設備における使用用途に応じた各国、地域の安全規格、規制を参照し、正しくご使用ください。また、ご使用の前にはリスクアセスメントにてご確認ください。

・ご使用の安全スイッチ本体の取扱説明書をよくお読みください。
・ご使用の際は、本製品先端の突起にご注意ください。
・本製品の安全スイッチへの挿入は下図のとおりです。下図以外での挿入はしないでください。また、安全スイッチ付属の角プラグは使用しないでください。

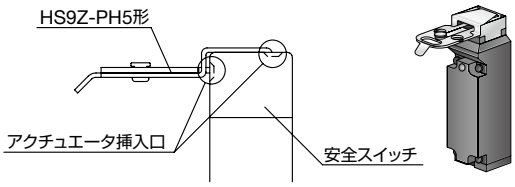

・本製品は絶対に変形させないでください。南京錠で施錠していても安全スイッチから外れてしまう恐れがあります。変形した際は、ただちに使用を中止してください。
・適合する南京錠のシャックル径（下図参照）はφ5.5～7.5です。

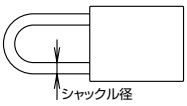

掛け金（ハスプ）や特殊な南京錠をご使用になる場合は、下図のように施錠時に部品①が部品②に対して矢印方向に3mm以上ずれないことを確認してください。3mm以上ずれると、南京錠で施錠していても安全スイッチから外れてしまう恐れがあります。

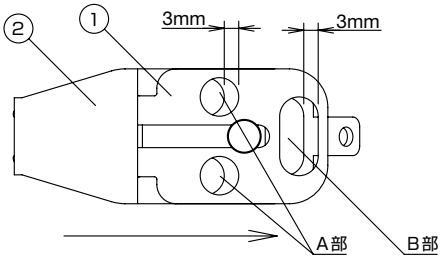

・特に、下図のような掛け金（ハスプ）を使用の際は、必ずA部の穴にご使用ください。B部の穴では施錠時に部品①が部品②に対して矢印方向に3mm以上ずれてしまう恐れがあります。また、定期的にC部の隙間から本製品が外れないことをご確認ください。

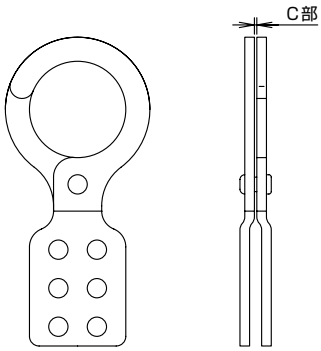

・ご使用する南京錠と掛け金（ハスプ）の重量は穴一つに対して1500g以下とし、総重量は3000g以下としてください。規定重量を超えて使用しますと、本製品が変形したり、安全スイッチが破損する恐れがあります。
・本製品を安全スイッチに取り付けた状態で、過剰な衝撃を与えないでください。安全スイッチの故障、破損の原因となります。
・南京錠や掛け金（ハスプ）を取り付けた状態で振動を与えないでください。安全スイッチの故障、破損の原因となります。
・本製品はHS5D／HS5E／HS5E-K形安全スイッチの専用品です。他の製品には使用しないでください。
・施錠、開錠する際、周辺の機器などに干渉しないよう配慮ください。
・改造、分解など本製品の機能を損なわせるようなことは、絶対に行わないでください。
・南京錠、掛け金（ハスプ）の取扱い業者としては、以下の会社などがあります。
パンドウィット社
HPアドレス　http://www.panduit.co.jp
Master Lock社
HPアドレス　http://safety.masterlock.com
ミドリ安全株式会社
HPアドレス　http://www.midori-anzen.co.jp